PLANTAS

DETALLE DE POZO DE VISITA

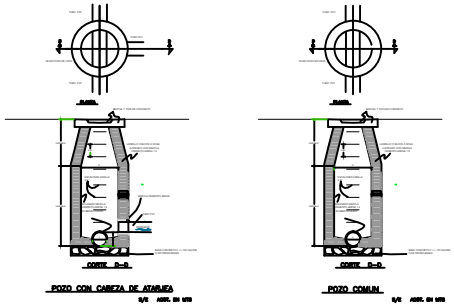

Detalle de Descarga

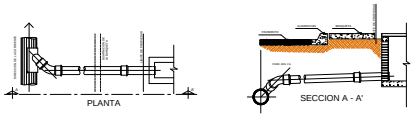

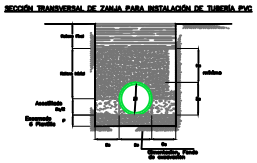

LOCALIZACION DE TUBERIAS EN VIALIDADES

LAS TUBERIAS DE ALCANTARILLADO SANITARIO DEBERAN INSTALARSE AL EJE DE LA VIALIDAD Y TENDRAN PREFERENCIA DE PASO POR LO QUE RESPECTA A NIVELES CON LAS TUBERIAS DE AGUA POTABLE, SALVO CUANDO NO SEA POSIBLE LO ANTERIOR , O COMO CONSIDERE MAS ADECUADO EL ING. PROYECTISTA, DE ACUERDO A LAS CONDICIONES FISICAS DEL PROYECTO.

DIMENSIONES	
(cm)	(cm)min
20–45	120
>45	150

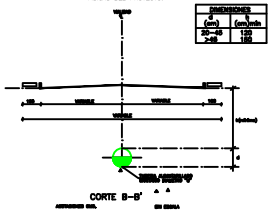

RED DE DRENAJE EL NOGAL

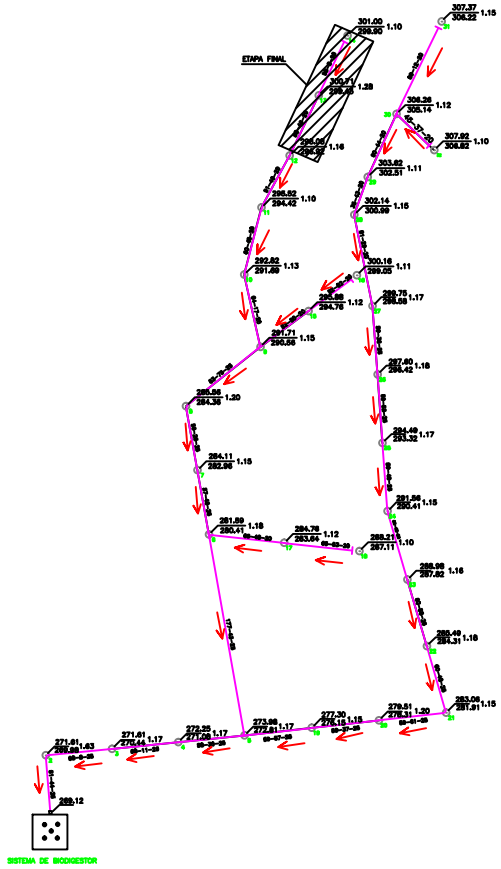

NORTE

ESCALA GRAFICA

CROQUIS DE LOCALIZACION

COJUMATLAN

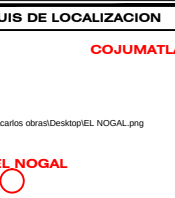

S I M B O L O G I A

ATARJEA
CABEZA DE ATARJEA
POZO DE VISITA TIPO COMUN
CAIDA ADOSADA A POZO DE VISITA
CAIDA LIBRE A POZO DE VISITA
LONGITUD – PENDIENTE – DIAMETRO 90–12–30
metros – porciento – cm
ELEVACION DE TERRENO
ELEVACION DE PLANTILLA
NUMERO DE POZO DE VISITA

NOTAS :

- *LAS COTAS RIGEN AL DIDUJO.*
- *VERIFICAR DIMENSIONES DE PLANOS EN OBRA.*
- *CONSULTAR MANUAL DE ESPECIFICACIONES EN LA DIVISION CORRESPONDIENTE.*
- *LAS COTAS SON EN METROS.*

O B S E R V A C I O N E S

Municipio de Cojumatlan de Regules, Mechoacán

H. Ayuntamiento
Constitucional 2018-2021

DIRECCION DE OBRAS PUBLICAS

DIRECCION DE PROYECTOS

MUNICIPIO : COJUMATLAN DE REGULES
LOCALIDAD : EL NOGAL COJUMATLAN DE REGULES
O B R A : TERMINACION DE LA RED DE DRENAJE SANITARIO EN LA LOCALIDAD EL NOGAL MUNICIPIO DE COJUMATLAN DE REGULES MICHOACÁN.

PLANO : PROYECTO

DIRECTOR DE OBRAS PUBLICAS: ARQ. JOSÉ TRINIDAD ROMÁN CHAVEZ

LEVANTO Y / O DIBUJO: ING. JESÚS MARTÍNEZ

ESCALA:	ACOTACIONES:	FECHA :	PLANO :
Indicada	Indicada	ENERO / 2019	TP-01

QUEDA PROHIBIDO SU USO A TERCEROS, ASI COMO SU REPRODUCCION TOTAL O PARCIAL

01